QUADRO GERAL

Quadro	Potência(V.A) Instalada		Demandada	Comprimento (m)	Corrente (A)	Proteção (A)	Dimensionado (Cap.Corr.)	(Q.Tensão)	Projetado Fiação[F/N/T](mm2)	Tubulação(")
QG-1	7076.3	100%	7076.3	21.00	18.6	3P-32A	1.5	6	3#6/6/6	3/4"
QG-2	10534.6	100%	10534.6	21.00	27.7	3P-32A	1.5	10	3#10/10/10	1"
QG-3	18666.6	100%	18666.6	21.00	49.1	3P-63A	1.5	16	3#16/16/16	1"
QG-4	32175.9	100%	32175.9	18.00	84.7	3P-100A	1.5	25	3#25/25/16	1.1/4"
QG-5	22238.7	100%	22238.7	37.00	58.5	3P-70A	1.5	35	3#35/25/25	1.1/4"
QG-6	58585.4	100%	58585.4	25.00	154.2	3P-200A	95	50	3#95/50/50	2"
QUADRO GERAL	149277.5	100%	149277.5	10.00	392.8	3P-400A	240	50	3#240/120/120	6"

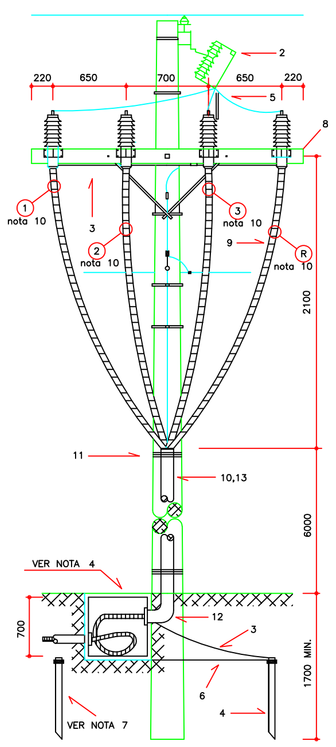

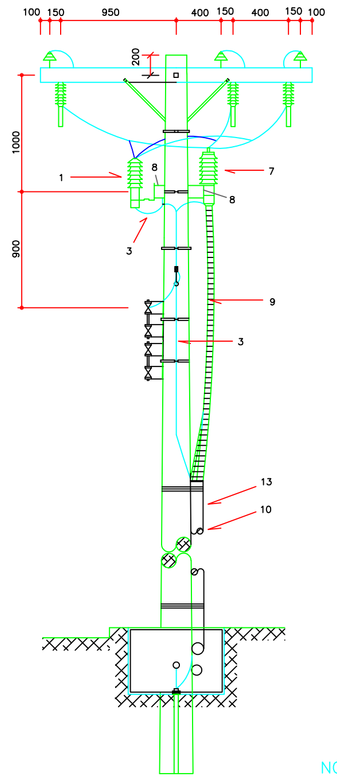

DETALHE RAMAL DE ENTRADA SUBTERRÂNEO
SEM ESCALA
DIMENSÕES EM cm

LISTA DE MATERIAL PARA DETALHE DO RAMAL DE ENTRADA

ITEM	DESCRICAO	UNID.	QUANT.
1 *	PARA-RAIOS P/ SIST. ATERRADO 12kV	PC	3
2 *	CHAVE FUSIVEL 8 KV – 100A COM ELO FUZÍVEL 15K	PC	3
3	CONDUTOR DE COBRE NU COM A BITOLA DE 25 mm2	M	V
4	HASTE PARA ATERRAMENTO TIPO COPPERWELLD, ø 5/8" x 3,00 m	PC	2
5	FIO DE COBRE NU COM BITOLA MINIMA DE 16mm2	M	V
6	CONDUTOR DE COBRE NU COM BITOLA DE 35mm2	M	V
7	MUFLA UNIPOLAR COM ISOLAMENTO PARA 15KV E COM DISPOSITIVO P/ FIXACAO EM CRUZETA	PC	4
8	CRUZETA DE MADEIRA DE 2,44m E FERRAGENS PARA FIXACAO	PC	2
9	CONDUTOR UNIPOLAR SUBTERRANEO COM ISOLAMENTO PARA 15 KV, #25mm2	M	V
10	TUBO DE FERRO GALVANIZADO #6"	M	6
11	ARAME DE FERRO GALVANIZADO No. 12BWG	M	V
12	CURVA DE FERRO GALVANIZADO DE 90° #6"	PC	1
13	IDENTIFICACAO VER NOTA 8	PC	1

V = QUANTIDADE VARIAVEL
* = MATERIAIS FORNECIDOS E INSTALADOS PELA ESCELSA

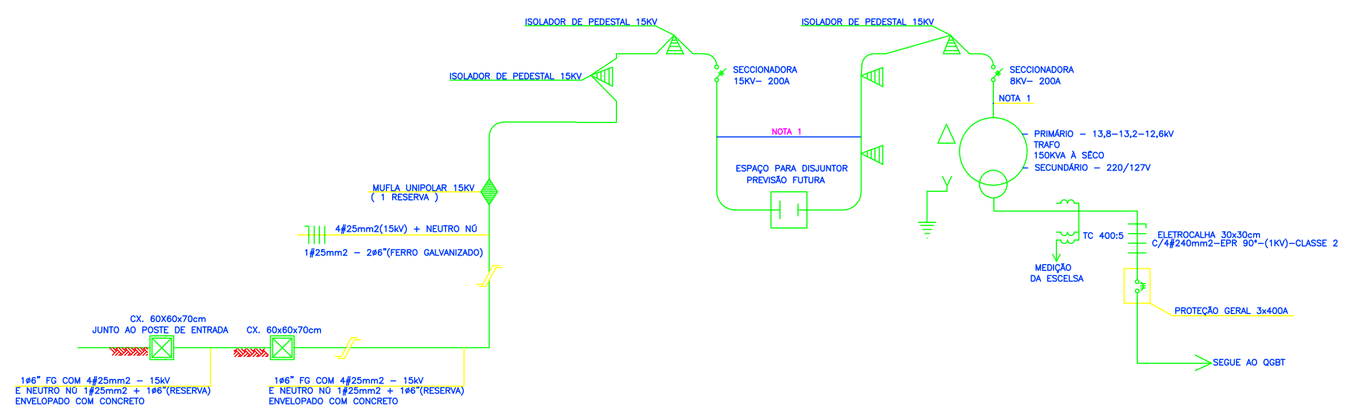

ESQUEMA UNIFILAR DE MÉDIA TENSÃO
SEM ESCALA

NOTAS:

1– O BARRAMENTO INTERNO DE MÉDIA TENSÃO DA SUBESTAÇÃO SERÁ MONTADO COM VERGALHÃO DE COBRE ø1/4"
2– TAP'S TRAFO 150kVA A SÉCO
– PRIMÁRIO – 13,8–13,2–12,6kV
– SECUNDÁRIO – 0,220/0,127kV

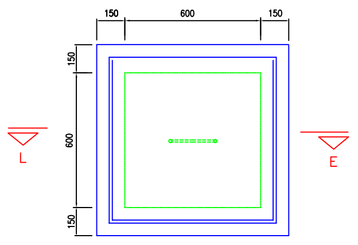

DETALHE CAIXA DE PASSAGEM RAMAL ENTRADA SUBTERRANEO
SEM ESCALA
COTAS EM MILIMETROS.

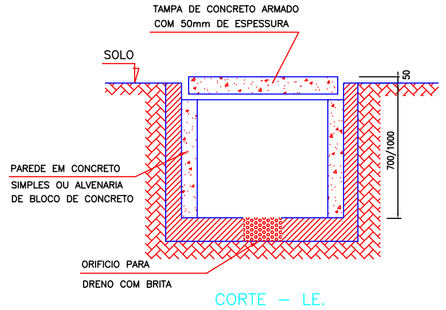

CORTE – LE.
SEM ESCALA
COTAS EM MILIMETROS.

NOTAS PARA CAIXA DE PASSAGEM:

1 – TODA CAIXA DE PASSAGEM CONSTRUIDA ANTES DO MEDIDOR, NO TRECHO ORIGINADO NO POSTE DA ESCELSA, DEVERÁ APÓS CONCLUIDOS OS SERVIÇOS DE INSTALAÇÃO, SER LACRADA.
2 – TODA CAIXA DE PASSAGEM RECEBERÁ REBOCO NAS PAREDES INTERNAS.

NOTAS:

1– ESTA DERIVACAO E USADA PARA SUBESTACOES ABRIGADAS COM DEMANDA ATE 1200 KVA.
2– SE FOR NECESSARIO O USO DO CABO UNIPOLAR DE RESERVA, APOS SUA LIGACAO, DEVERA SER VERIFICADA A SEQUENCIA DE FASES NA BAIXA TENSAO.
3– INSTALACOES PERMITIDAS SOMENTE PARA POSTE DE 11m (min).
4– AS DIMENSOES DA CAIXA DE PASSAGEM SAO:60x60x70cm COM TAMPA DE CONCRETO ARMADO COM ESPESSURA MINIMA DE 5cm. APÓS VISTORIA DA EDP ESCELSA, A CAIXA DE PASSAGEM NO PÉ DO POSTE DEVERÁ SER LACRADA.
5– MUFLA EM POSTE DE ESQUINA SO COM AUTORIZACAO DA CPFL.
6– AS COTAS SAO DADAS EM MILIMETROS SALVO QUANDO ESPECIFICADAS.
7– AS HASTES DE TERRA DEVERAO SER INSTALADAS NO SENTIDO DO PASSEIO DA CALÇADA, DEVENDO SER OBSERVADA NA SUA CRAVACAO A EXISTENCIA DE REDE SUBTERRANEA TELEFONICA, ESGOTO, AGUA, ETC.
8– O NOME DA EDIFICACAO DEVERA SER PINTADO NO TUBO DE FERRO GALVANIZADO COM TINTA ESMALTE NA COR PRETA. ESCRITOS A 4,0 m DE ALTURA. DE CIMA PARA BAIXO.
9– A LOCALIZACAO DEFINITIVA DO POSTE DA ESCELSA, ONDE SE FARA O PONTO DE ENTREGA DE ENERGIA, DEVERA SER CONFIRMADO PELO INTERESSADO, JUNTO AO ESCRITORIO DA ESCELSA, NA OCASIÃO DO LANCAMENTO DO RA-MAL DE ENTRADA SUBTERRÂNEO.
10– AS MUFLAS DEVERÃO SER IDENTIFIACADAS: (1; 2; 3 e R), USAR PLACAS DE ALUMINIO DIM (3x4)cm, GRAVAÇÃO EM BAIXO RELEVO.
11– NA TUBULAÇÃO DE FERRO GALVANIZADO CONTENDO OS CABOS DE 15KV, ESCREVER AO LONGO DE TODA TUBULAÇÃO COM TINTA ESMALTE VERMELHA E A CADA 2m "TUBULAÇÃO ENERGIZADA". ATÉ A CAIXA DE PASSAGEM (600x600x600)cm NO CUBICULO DAS MUFLAS NA SUBESTAÇÃO.
12– NO TRECHO DE MEDIA TENSÃO, INSTALAR TUBULAÇAO Ø6", APARTIR DA SE ATÉ A CAIXA DE PASSAGEM NO PÉ DO POSTE DA CPFL.
13– TODAS AS CAIXAS DE PASSAGEM DO TRECHO COM ENERGIA NÃO MEDIDA, DEVERÃO SER LACRADAS APÓS INSTALAÇÃO E VISTORIA DA ESCELSA.

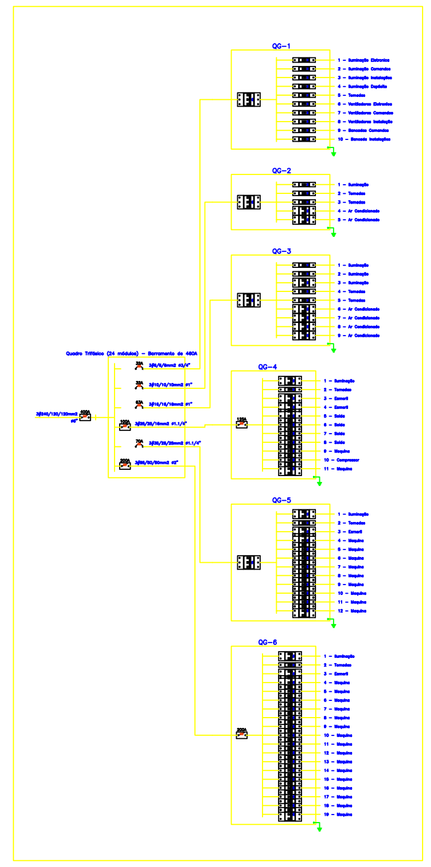

REV.	MODIFICAÇÃO	DATA	VERIF.	APROV.
0	EMISSÃO DO PROJETO	MAR/22	MARCOS	RONIERY

Associação dos Engenheiros, Arquitetos e Agrônomos de Monte Alto

OBRA: AMPLIAÇÃO SENAI - MONTE ALTO

PROPRIETÁRIO: PREFEITURA MUNICIPAL DE MONTE ALTO — ASSINATURA:
CNPJ: 51.816.247/0001-11

AUTOR DO PROJETO: RONIERY FELIX — ASSINATURA:
ART nº: 28027230220489661 — ENGENHEIRO ELETRICISTA - CREA SP 5069712420

PRANCHA: PROJETO CABINE PRIMÁRIA — SEQUENCIA: 03/05

ARQUIVO:	DESENHO:	DATA:	ESCALA:	REVISÃO:
		MARÇO|2022	------	00