DETALHE DAS CAIXAS DE INSPEÇÃO

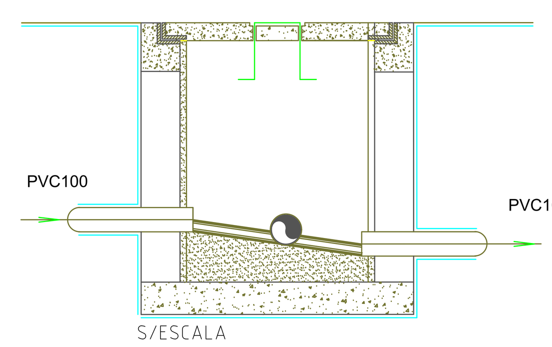

S/ESCALA

CAIXA DE GORDURA (50X50)

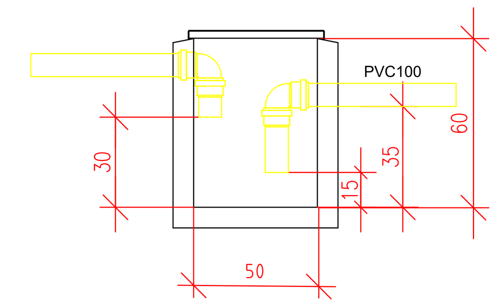

S/ESCALA

LEGENDA

c.i. CAIXA DE INSPEÇÃO

c.g. CAIXA DE GORDURA

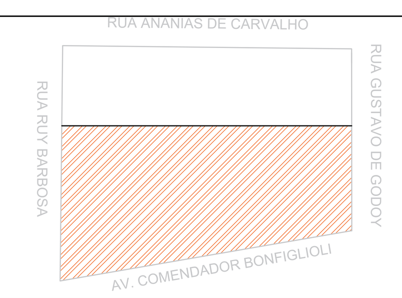

NOTAS

REV.	MODIFICAÇÃO	DATA	VERIF.	APROV.
0	EMISSÃO DO PROJETO	març/09	A.R.O.	A.R.O.

Associação dos Engenheiros, Arquitetos e Agrônomos de Monte Alto

AEAA-MA

MARCOS BIGOLOTTI

OBRA: PRONTO SOCORRO MUNICIPAL

Endereço: Avenida Comendador Bonfiglioli - Centro - Monte Alto - SP

PROPRIETÁRIO: PREFEITURA MUNICIPAL DE MONTE ALTO
CNPJ: 51.816.247/0001-11

ASSINATURA:

AUTOR DO PROJETO: MARCOS VINICIUS BIGOLOTTI
ART nº: 28027230230386291 ENGENHEIRO CIVIL - CREA SP 5068991570

ASSINATURA:

PRANCHA: REDE DE ESGOTO

SEQUENCIA: 01/02

ARQUIVO:	DESENHO:	DATA:	ESCALA:	REVISÃO:
Levantamento Drenagem Existente.dwg		MARÇO|2023	1:100	00